COUVERTURE À BARRES - CLASSIC HORS-SOL B-1.0

DELO

N° client :	Référence client :	Date de commande : .....

Coordonnées société :	*Adresse de livraison :*
Nom :	Nom : .....
Code postal : ..... Ville :	Adresse : .....
Tél. :	Code postal : ..... Ville : .....
E-mail :	Tél. (personne à contacter) : .....
Contact en cas de cotes manquantes :	Accès : ☐ Semi-remorque ☐ Porteur Autre : .....
.....	Remplir le guide d'accessibilité affrètement, p. 147.
.....	Retrait en agence : ◯ Languedoc ◯ Aquitaine ◯ Ouest ◯ Rhône-Alpes ◯ Pays Basque ◯ PACA

☐ Piscine neuve ☐ Piscine existante : pour éviter une nouvelle prise de cotes, merci de préciser le n° de facture, de commande ou de BL du volet d'origine : .....

NORME NF P 90-308 SÉCURITÉ

COLORIS

☐ Brillant (dessous beige) : ◯ Vert ◯ Bleu ◯ Beige ◯ Amande ◯ Gris ◯ Gris ardoise
☐ Mat (dessous gris) : ◯ Gris clair

SYSTÈME D'ENROULEMENT

☐ Manivelle ☐ Volant

DIMENSIONS DU BASSIN INTÉRIEUR (Dimensions maximum bassin : 5,00 x 10,00 m) - débord de 25 cm de chaque coté

Largeur : ..... m Longueur : ..... m

DIMENSIONS COUVERTURE

Dimensions des margelles :

A : Largeur des margelles = ... cm

B : Hauteur sous margelle = ... cm

La cote B doit être supérieure ou égale à 40 cm

C : Profondeur sous margelle = ... cm

La cote C doit être supérieure ou égale à 5 cm avec débord minimum de 20 cm

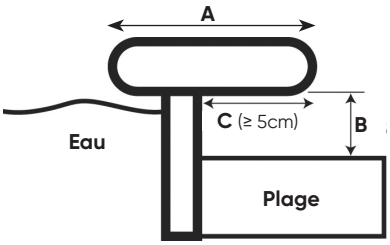

OPTION

☐ **Kit neige** pour plage bois

Pour la conformité à l'ensemble de la Norme NF P90-308, il est indispensable que tous les éléments constituant cette couverture de sécurité (ancrages, types de tension...) proviennent de chez CF group. Dans le cas contraire, nous ne serons pas en mesure de vous délivrer ce certificat.

PLAN BASSIN - CLASSIC HORS-SOL B-1.0

N° client :	Référence client :	Date de commande :	Société :

RECTANGLE

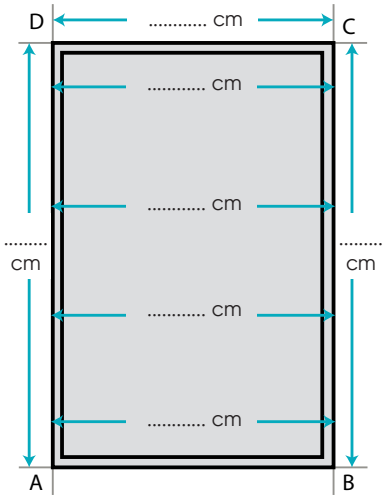

EXTÉRIEUR MARGELLES

Diagonales	
AC	..... cm
BD	..... cm

Stockage côté : ☐ **AB** ☐ **DC**

OCTOGONALE

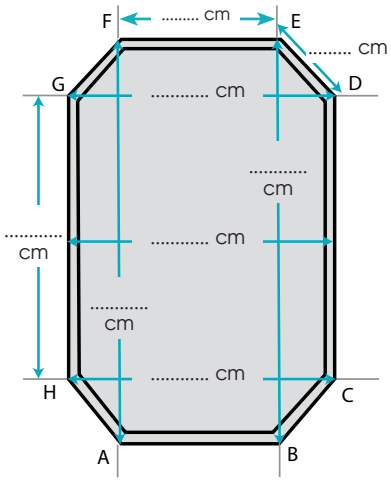

EXTÉRIEUR MARGELLES

Diagonales	
AE	..... cm
BF	..... cm
CG	..... cm
DH	..... cm
AC	..... cm
BH	..... cm
EG	..... cm
FD	..... cm

Stockage côté : ☐ **AB** ☐ **FE**

HEXAGONALE

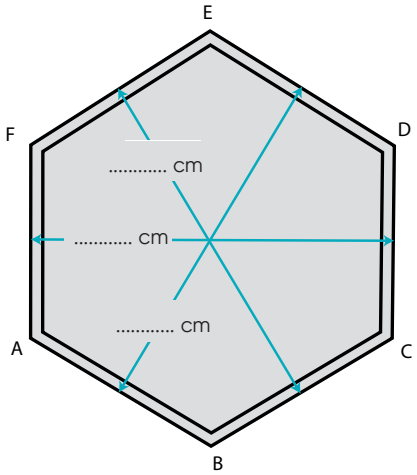

EXTÉRIEUR MARGELLES

Diagonales	
AD	..... cm
BE	..... cm
CF	..... cm

Stockage côté : ☐ **AB** ☐ **DC**

Autres formes :
joindre une feuille en annexe

GUIDE D'ACCESSIBILITÉ AFFRÈTEMENT

Nom de la société :	Référence client :

INFO

Pour nous permettre de vous livrer avec un maximum d'efficacité, nous vous demandons de remplir ce questionnaire avec la plus grande vigilance. Nous déclinons toute responsabilité en cas d'inaccessibilité au lieu de livraison souhaité suivant les indications fournies par vos soins. Toute nouvelle livraison vous sera facturée. Merci de votre compréhension.

MATÉRIEL COMMANDÉ

☐ Volet ☐ Couverture à barres ☐ Ultima Cover ☐ Couverture isotherme (plus de 4,50 m) ☐ Piscines hors-sol

PANNEAUX DE SIGNALISATION SUR LA ROUTE QUI MÈNE AU LIEU DE LIVRAISON SOUHAITÉ

Avez-vous déjà vu ce type de panneau de signalisation sur la route qui conduit au lieu de livraison souhaité ?

☐ Oui Si oui, précisez lequel : .....

☐ Non

ACCÈS AU LIEU DE LIVRAISON SOUHAITÉ : TYPES DE VÉHICULES SUSCEPTIBLES DE PASSER

Ci-dessous, différents types de véhicules. Précisez lesquels sont susceptibles de passer devant le lieu de livraison souhaité.

Porteur + remorque (38 tonnes) :

☐ Oui ☐ Non

Semi-remorque (38 tonnes) :

☐ Oui ☐ Non

Petit porteur (19 tonnes) :

☐ Oui ☐ Non

Petit camion (< 6 tonnes) :

☐ Oui ☐ Non

Camion poubelles :

☐ Oui ☐ Non

Camion béton :

☐ Oui ☐ Non

Camion fioul :

☐ Oui ☐ Non

Camionnette :

☐ Oui ☐ Non

GABARIT DE PASSAGE DE CAMION : PRÉCISIONS

Attention au gabarit de passage du camion : êtes-vous dans l'un des cas illustrés ci-dessous ?

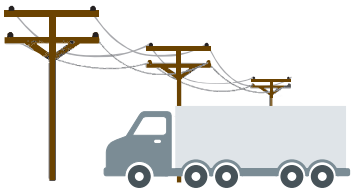

Fils électriques : ☐ Oui ☐ Non

Branches basses : ☐ Oui ☐ Non

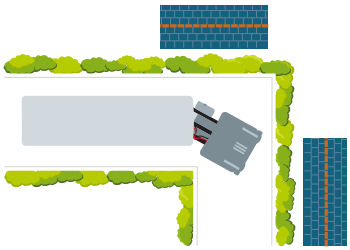

Angles de rue : ☐ Oui ☐ Non

AUTRES INDICATIONS, PRÉCISEZ